AVIBRO®

Made in Turkey

PV-A 400/230

1 Faz - Phase / 220-240 V / 50 Hz

Elektriksel Özellikler / Electrical Features

Faz / Phase	Devir / Rpm	Frekans / Frequency (Hz)	Gerilim / Voltage	Giriş Gücü / Input Power	Giriş Akımı / Input Current	Güç Faktörü / Power Factor
1	3000	50	220-240 V	400 W	113,6	80 %

Teknik Özellikler / Technical Features

Santrifüj Kuvveti / Centrifugal Force (Kg/F)	311 Kg/F (3,05 kN)
Statik Moment / Statical Moment (Kg*mm)	30,9 Kgmm
Gres Tipi / Type of Grease	-
Ömür Boyu Gres / Grease for Life	Evet / Yes
Montaj Cıvatası / Mounting Bolt	M12
Kablo Rakoru / Cable Gland	PG 11
Ağırlık / Weight (Kg)	8,3
Gövde Tipi / Frame Size	20

Rulmanlar / Bearings

Rulman Tipi / Bearing Type	6304 2RS

Çizim Drawing — Gövde Ölçüleri - Overall Dimensions (mm)

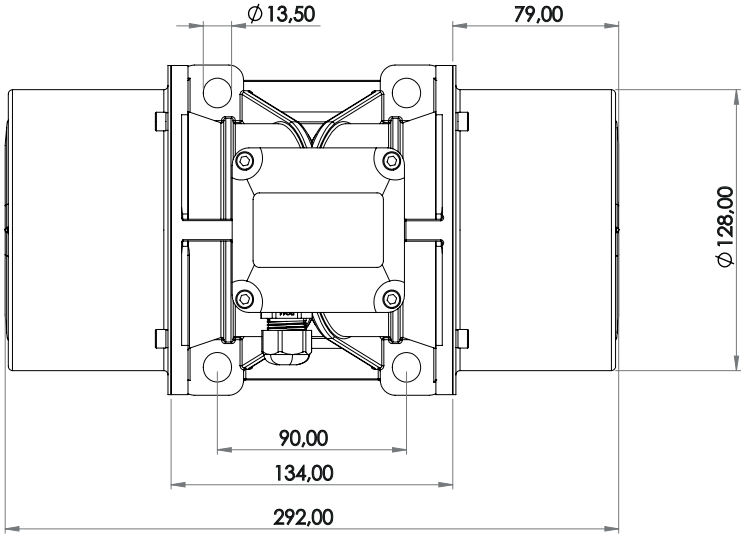

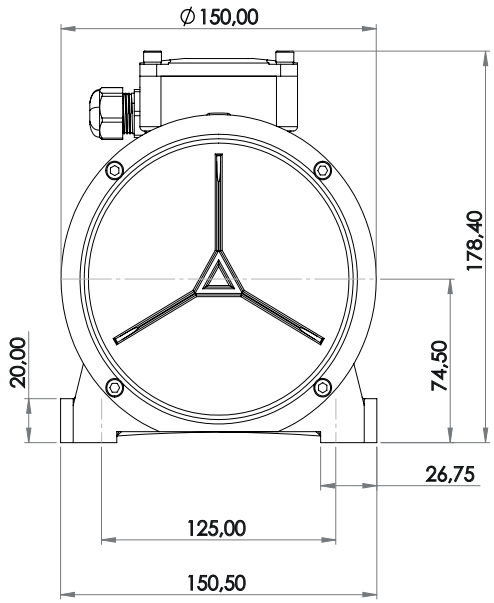



ATEX II 2D Ex tb IIIC T120°C Db,IP66
T.amb -20/+50°C

www.avibro.com